소요수 QTY G04	G03	G02	G01	품번 ITEM	품명 DESCRIPTION	재질 MATERIAL	규격 SPECIFICATION	비고 REMARK
			1	01	Out Line		APM-FE09A/06D/05G/03MMN	무Key Type
		1		02	Out Line		APM-FE15A/11D/09G/06MMN	무Key Type
	1			03	Out Line		APM-FE22A/16D/13G/09MMN	무Key Type
1				04	Out Line		APM-FE30A/22D/17G/12MMN	무Key Type

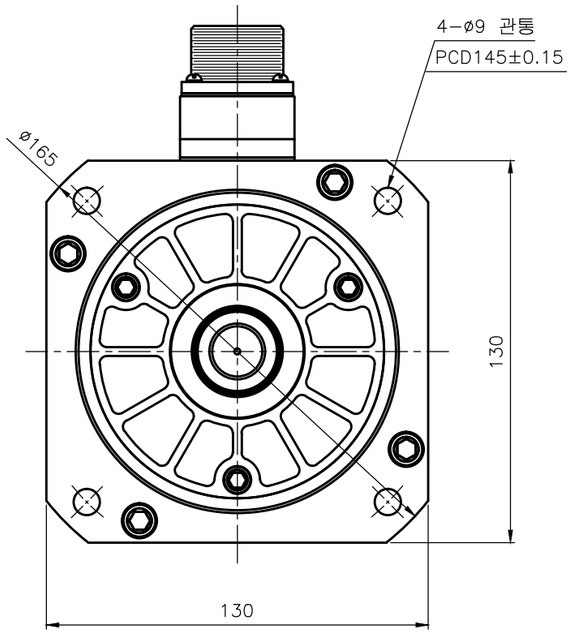

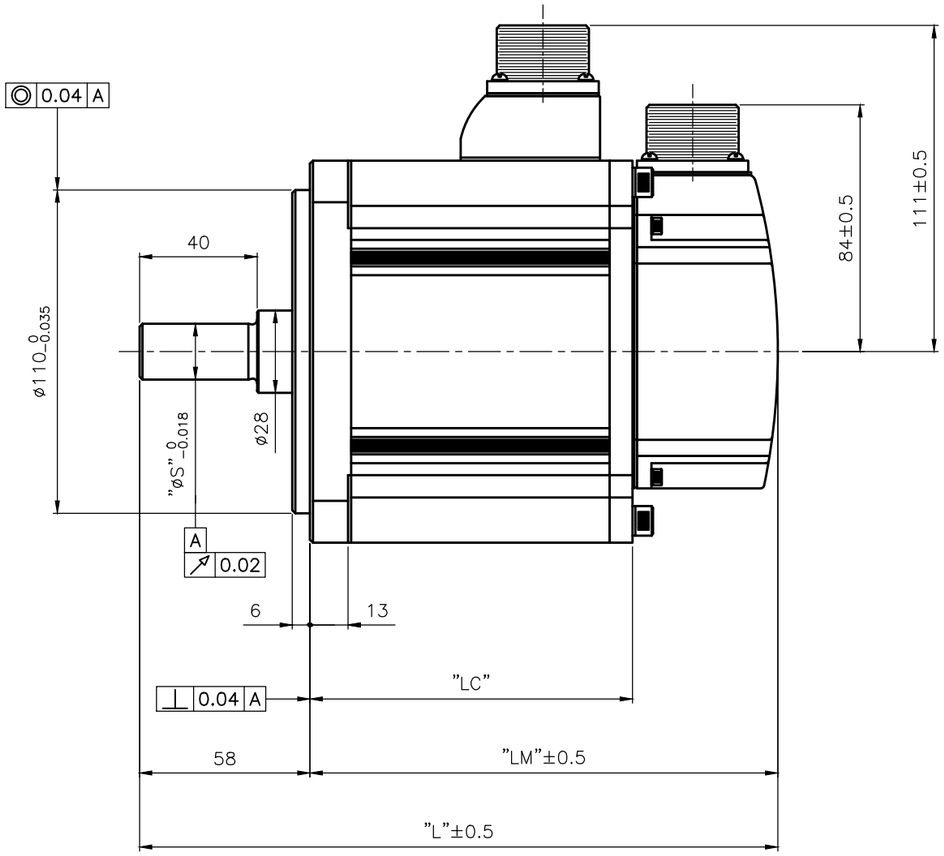

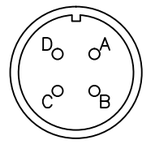

MS3102A20-4P
(4 pole plug)

Pin No.	Phase
A	U
B	V
C	W
D	FG

<Power Connector 핀 배열>

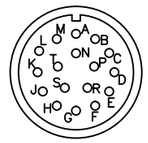

MS3102A20-29P
(17 pole plug)

Pin No.	Encoder Phase	Pin No.	Encoder Phase
A	MA	M	–
B	$\overline{MA}$	N	–
C	SLO	P	–
D	$\overline{SLO}$	R	–
E	VDD_B	H	+5V
F	GND_B	G	0V
K	–	J	SHIELD
L	–		

<Encoder Connector 핀 배열>

<외형 치수>

군 번	Part No.	모델명	L	LM	LC	S
G01	47160319	APM-FE09AMN	197.3	139.3	89.8	19
	미정	APM-FE06DMN				
	미정	APM-FE05GMN				
	미정	APM-FE03MMN				
G02	미정	APM-FE15AMN	217.3	159.3	109.8	19
	미정	APM-FE11DMN				
	미정	APM-FE09GMN				
	미정	APM-FE06MMN				

군 번	Part No.	모델명	L	LM	LC	S
G03	미정	APM-FE22AMN	237.3	179.3	129.8	22
	미정	APM-FE16DMN				
	미정	APM-FE13GMN				
	미정	APM-FE09MMN				
G04	47161370	APM-FE30AMN	255.3	197.3	147.8	24
	47160961	APM-FE22DMN				
	미정	APM-FE17GMN				
	미정	APM-FE12MMN				

무지정 공차	
치수 구분	기본 공차
~3mm 이하	±0.10
3~6mm 이하	±0.12
6~10mm 이하	±0.15
10~18mm 이하	±0.18
18~30mm 이하	±0.21
30~50mm 이하	±0.25
50~80mm 이하	±0.30
80~120mm 이하	±0.35
120~180mm 이하	±0.40
180~250mm 이하	±0.46
250~315mm 이하	±0.52
315~400mm 이하	±0.57
400~500mm 이하	±0.63
500mm 초과	±0.70

개정 CHANGE	1	2	3	4	5

LS Mecapion	삼각법 3RD ANGLE PROJECTION	척도 SCALE 1/1 , N.S	제품명 PRODUCT NAME: AP13 Servo Motor
	단위 UNIT: MM	일자 DATA: 2018.11.01	도면명칭 TITLE: Out Line (무Key Type)
설계 DESIGNED	검도 CHECKED	승인 APPROVED	도면번호 DWG. NO.: FM13GA002 — 1/1
			참조도면 REF. NO.: Ver 1.0